Taymor®

CENTINEL 3
Bluetooth®

INSTALLATION INSTRUCTIONS
GUIDE D'INSTALLATION

Item/Art. : 33-D5030BL

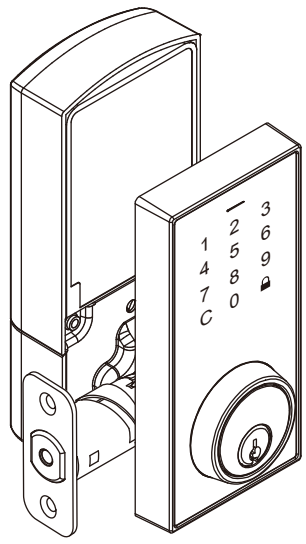

1 Safety Information
Informations de Sécurité

Read the precautions and instructions in this manual before installing and using this lock. Save this manual for future reference.
Lisez les consignes et instructions contenues dans le présent manuel avant d'installer et d'utiliser cette serrure. Conservez le présent manuel pour consultation ultérieure.

CAUTION / MISE EN GARDE :
Please use four alkaline batteries for the best performance.
Utilisez quatre piles alcalines pour une meilleure performance.

A. Do not attempt to disassemble any internal components of the lockset. Doing so will void the limited warranty.
B. Do not drop or hit the lockset. Too much shock may result in permanent damage.
C. Do not use pins or sharp objects to press the keypad.
D. Always create a backup of information you want to keep (such as the admin code and entry codes). Please use the last page of this booklet as your reference.
E. The lockset comes WITHOUT the default Admin Code. Please follow the instructions to set up the Admin Code.

A. Ne tentez pas de démonter vous-mêmes les composants internes de la serrure. Vous courez le risque d'annuler la garantie limitée.
B. Ne laissez pas tomber et ne faites pas subir un choc à la serrure. Un grand choc pourrait causer des dégâts irréparables.
C. Évitez le contact entre le clavier et les épingles et autres objets tranchants.
D. Créez toujours une copie de sauvegarde des informations que vous souhaitez conserver (tels que le code administrateur et les codes utilisateur). Veuillez utiliser la dernière page de ce manuel comme référence.
E. La serrure est livrée SANS le code d'administration par défaut. Veuillez suivre les instructions pour configurer le code d'administration.

CARE AND MAINTENANCE / SOIN ET ENTRETIEN :
The following instructions should be followed to properly protect and maintain your lockset:
Les instructions d'entretien suivantes doivent être respectées afin de garantir un fini durable:

A. Remove locks, or do not install locks, prior to painting your door.
B. Periodically clean with mild soap and a soft cloth only.
C. Do not use any abrasives or chemical products containing alcohol, benzene, acids, and avoid using sharp or abrasive objects to clean this lockset.
D. Do not allow any water or liquids into the lockset during installation.
A.Retirez les serrures, ou ne les installez pas avant de peindre votre porte.
B.Nettoyez régulièrement avec un savon doux et un chiffon doux.
C.N'utilisez pas de produits abrasifs ou de produits chimiques contenant de l'alcool, du benzène, de l'acide chlorhydrique ou de l'acide nitrique, et évitez d'utiliser des objets tranchants ou abrasifs pour nettoyer cette serrure.
D.Ne laissez pas l'eau ou un liquide quelconque entrer dans la serrure pendant le processus d'installation.

2 Pre-installation – Tools Required / Hardware Included
Pré-installation – Outils Nécessaires / Matériel Inclus

WARNING / AVERTISSEMENT:
If the door needs to be drilled, be familiar with how to use your drill safely, and understand all the door preparation steps before proceeding.
S'il faut percer la porte, sachez comment utiliser adéquatement votre perceuse et assurez-vous que vous connaissez toutes les étapes De préparation de la porte avant de continuer.

Part Pièce	Description Description	Quantity Quantité
AA	2-1/16" (52 mm) Mounting Bolt / Boulon de Fixation de 2-1/16" (52 mm)	2
BB	1-1/4" (31.7 mm) Screw [The correct hole sizes. Ø 2-1/8" (54 mm)] Vis de 1-1/4" (31.7 mm) [Les trous sont de bonne taille. Ø 2-1/8" (54 mm)]	1
CC	3/4" (19 mm) Screw / Vis de 3/4" (19 mm)	2
DD	3/4" (19 mm) Wood Screw / Vis en bois de 3/4" (19 mm)	4
DD-1	1-1/4" (31.7 mm) Wood Screw / Vis en bois de 1-1/4" (31.7 mm)	2
EE	3" (76 mm) Wood Screw / Vis à Bois 3" (76 mm)	2

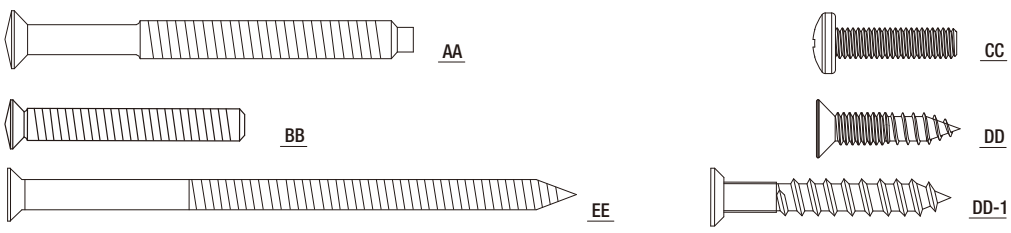

CUSTOMER SERVICE I SERVICE À LA CLIENTÈLE
WESTERN CANADA I OUEST DU CANADA 1-800-267-4774
EASTERN CANADA I EST DU CANADA 1-800-387-7064
taymor.com
06/2022

Part Pièce	Description Description	Quantity Quantité
A	Key / Clé	2
B	Exterior Assembly / Bloc Extérieur	1
C	Cylinder / Cylindre	1
D	Torque Blade / Plaque de couple	1
E	Power Cable / Câble D'alimentation	1
F	Mounting Plate / Plaque de Fixation	1
G	Interior Assembly / Bloc Intérieur	1
H	Battery Cover / Couvercle de La Pile	1
I	Latch / Verrou	1
J	Bottom Plate (Optional) / Plaque de Fond (Facultative)	1
K	Square or Radius Faceplate (Optional) / Têtière Carrée Ou Ronde (Facultative)	1
L	Drive-in Collar (Optional) / Collier Encastré (Facultatif)	1
M	Drive-in Collar (Optional) / Collier Encastré (Facultatif)	1
N	Strike Plate / Gâche	1

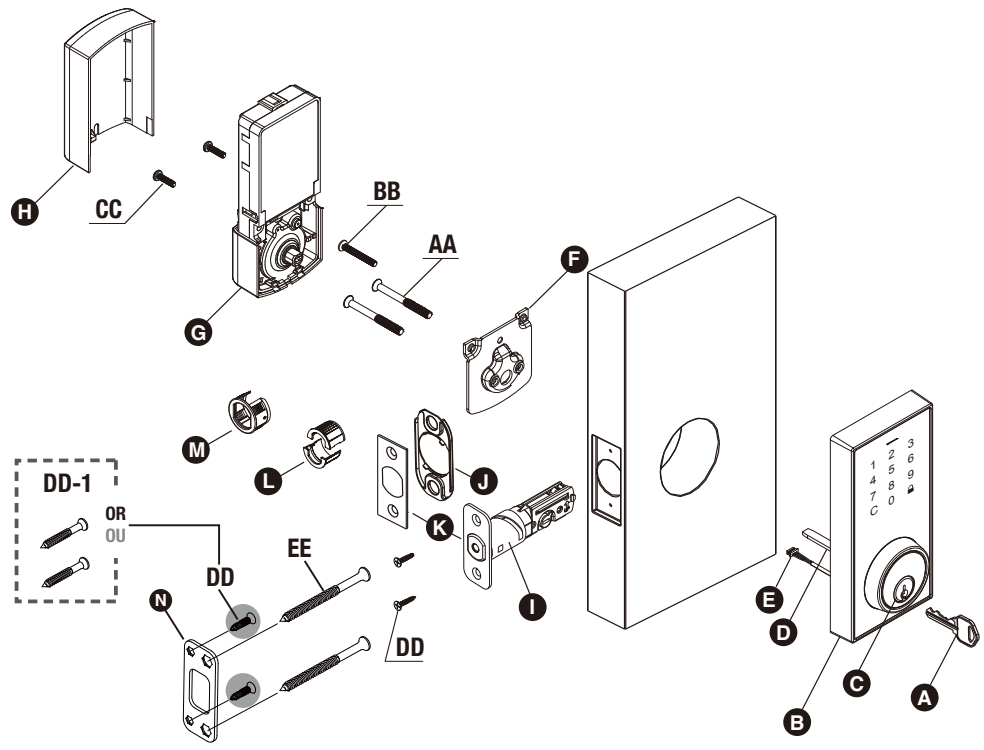

3 Pre-installation (continued) – Door Preparation
Pré-installation (Suite) — Préparation de La Porte

NOTE: If your door is pre-drilled, check the hole sizes to make sure they are the proper size. If they are the proper size, skip to the INSTALLATION section.
REMARQUE : Si votre porte est pré-percée, vérifiez les dimensions du trou pour vous assurer qu'ils sont de bonne taille. S'ils sont de bonne taille, sautez la section Installation.

1 **Using the template, mark the door and drill the holes, and chisel out a mortise.**
À l'aide du gabarit, marquez la porte, percez les trous, et enlevez une mortaise au burin.

NOTE: Drill from both sides of the door to prevent wood splitting.
REMARQUE : Percez des deux côtés pour éviter l'éclatement du bois.

Note: For drive-in latch. Simply insert latch.
Remarque : Pour le verrou encastré.
Insérez tout simplement le verrou.

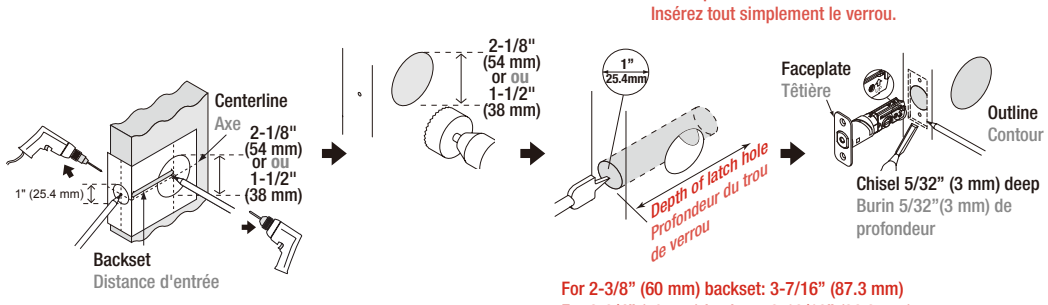

For 2-3/8" (60 mm) backset: 3-7/16" (87.3 mm)
For 2-3/4" (70 mm) backset: 3-13/16" (96.8 mm)
Pour une distance d'entrée de 2-3/8" (60 mm) : 3-7/16" (87.3 mm)
Pour une distance d'entrée de 2-3/4" (70 mm) : 3-13/16" (96.8 mm)

2 **Prepare the door jamb – use the strike plate as a template to drill the latch and screw holes and chisel out the mortise. The strike plate must fit flush with the surface of the door jamb.**
Préparez le jambage de la porte – à l'aide de la gâche comme modèle, percez les trous de la serrure et de la vis, ciselez une mortaise jusqu'à ce que la gâche puisse entrer sans force.

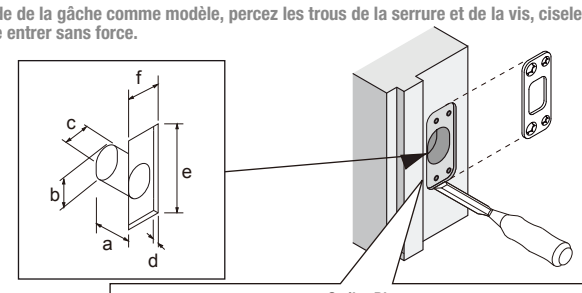

Door jamb hole dimension
Dimension du trou du jambage de porte

a. **1-1/8"** (28 mm)
b. **1"** (25 mm)
c. **1"** (25 mm)

Strike dimentions
Dimension de la gâche

d. **3/32"** (2.5 mm)
e. **2-3/4"** (70 mm)
f. **1-1/8"** (28 mm)

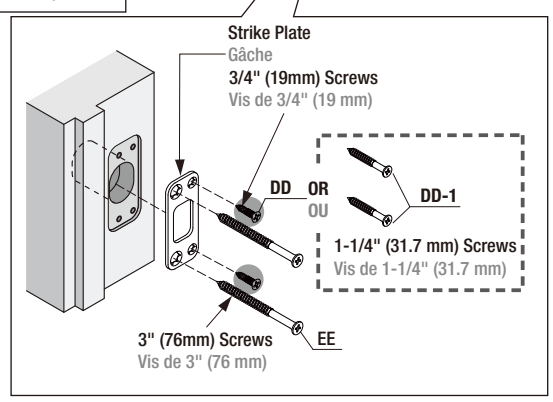

TEMPLATE
MODÉLE

NOTE: Double check your product for the correct hole sizes.
REMARQUE : Vérifiez de nouveau votre produit pour vous assurer que les trous sont de bonne taille.

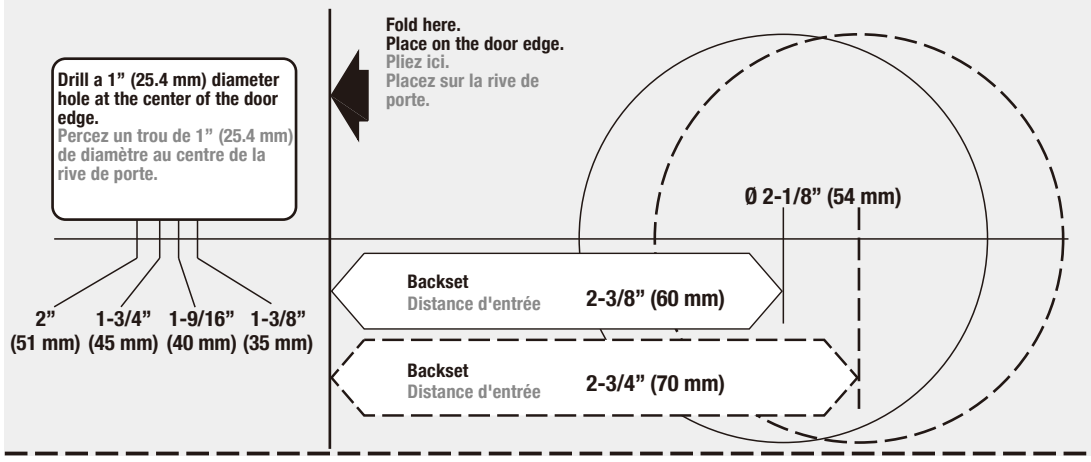

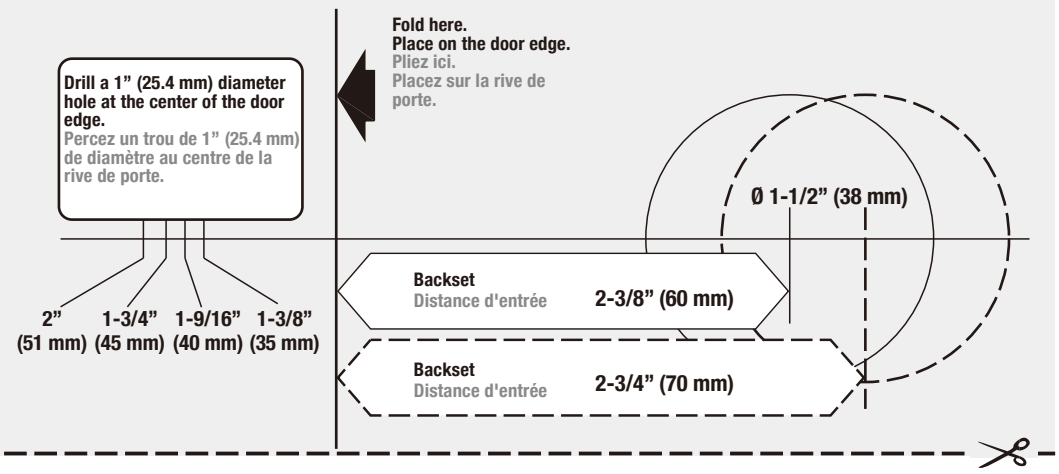

4 Installation
Installation

1 INSTALLING THE LATCH
INSTALLATION DE LA SERRURE

A. Attach the correct faceplate
Fixez la bonne têtière

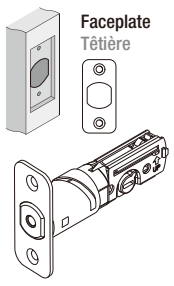

OR
OU

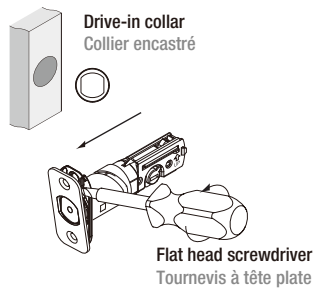

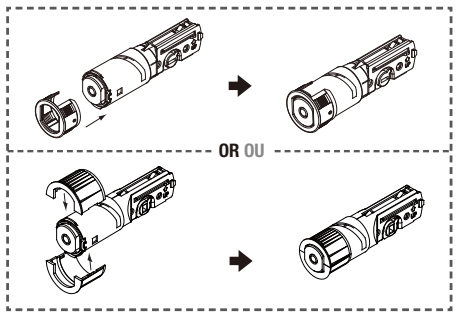

B. Set the latch backset length
Réglez la distance d'entrée de la serrure

CAUTION: Be sure the latch cam is upright before making any backset adjustment.
MISE EN GARDE: Assurez-vous que la came de la gâche est droite en effectuant tous les ajustements.

For 2-3/4" (70 mm) backset.
Pour une distance d'entrée de 2-3/4" (70 mm).

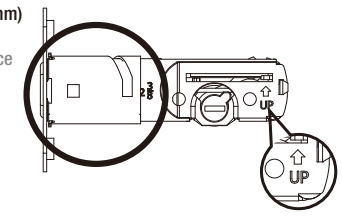

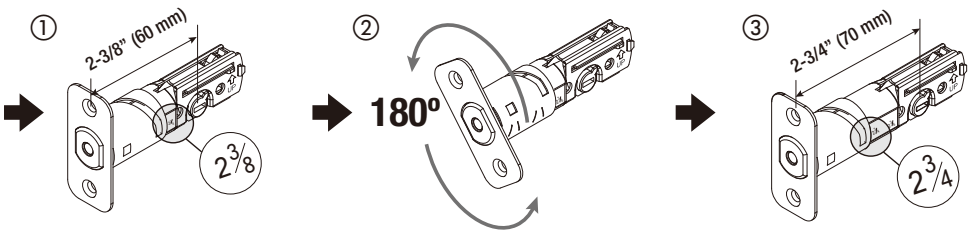

C. Install the latch
Installez la serrure

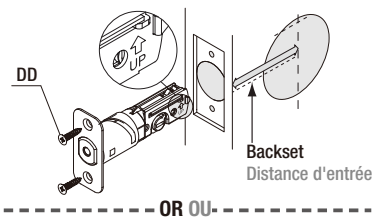

OR OU

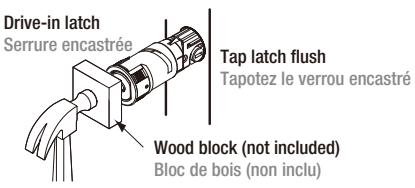

2 INSTALLING THE LOCK ASSEMBLIES
INSTALLATION DES BLOCS DE LA SERRURE

A. Door bore options
Options d'alésage de la porte

for Ø 2-1/8" (54 mm)
pour Ø 2-1/8" (54 mm)

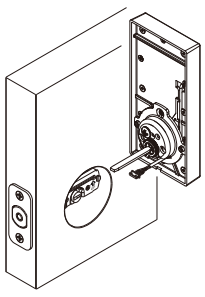

for Ø 1-1/2" (38 mm)
pour Ø 1-1/2" (38 mm)

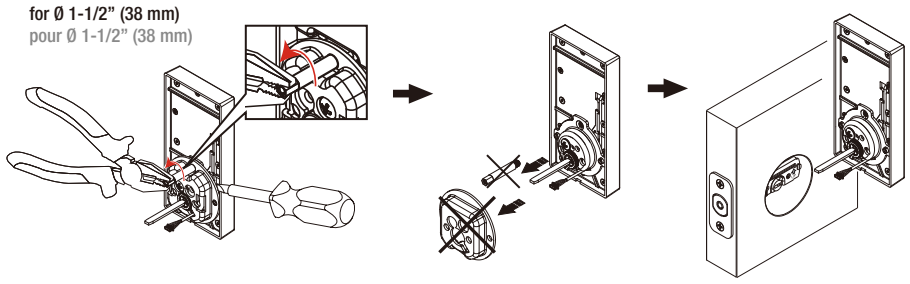

B. Install the lock assemblies
Installez les blocs de la porte

The bulged part of the mounting plate must face towards the door.
La partie bombée de la plaque de montage doit faire face à la porte.

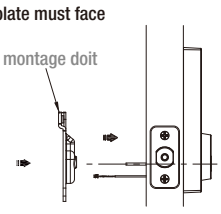

The latch bolt MUST be in retracted position.
Le pêne demi-tour DOIT être en position rétractée.

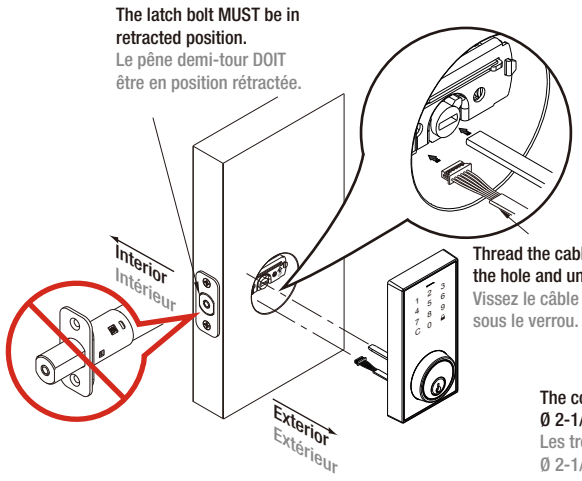

Thread the cable through the hole and under the latch.
Vissez le câble par le trou et sous le verrou.

Slide the cable through the notch in mounting plate.
Glisser le câble dans la découpe de la plaque de montage.

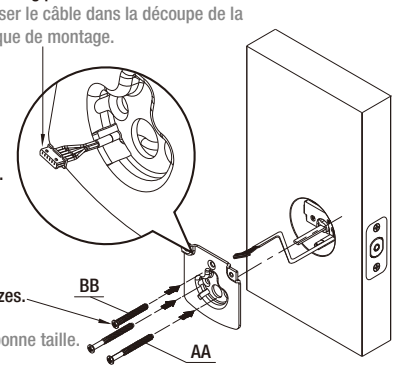

The correct hole sizes.
Ø 2-1/8" (54 mm)
Les trous sont de bonne taille.
Ø 2-1/8" (54 mm)

Remove the Battery Cover
Retirer le Couvercle de la Batterie

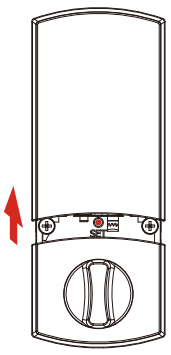

Connect the cable firmly into connector port .
Brancher solidement le cable dans le port du connecteur.

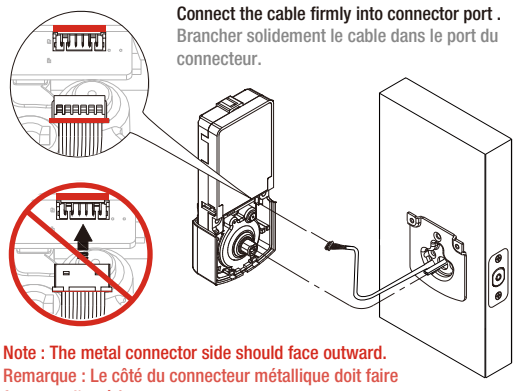

Note : The metal connector side should face outward.
Remarque : Le côté du connecteur métallique doit faire face vers l'extérieur.

The cable must be arranged as shown in the diagram.
Le câble doit être installé tel qu'illustré dans le schéma.

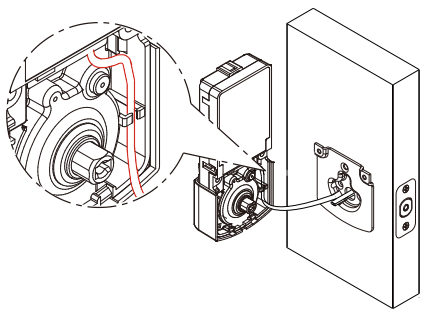

Insert screws (2) and tighten
Insérez les vis (2) et serrez.

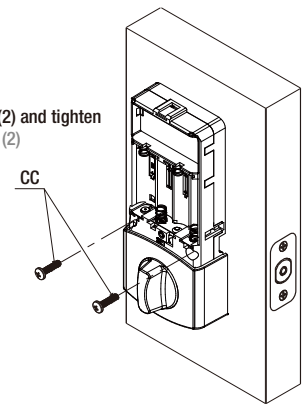

CAUTION / MISE EN GARDE :
1.Please use four alkaline batteries for better performance.
2.Please set up the lock and perform bolt direction determination to complete the installation.
1.Utilisez quatre piles alcalines pour une meilleure performance.
2.Veuillez configurer le verrou et exécuter le verrou pour terminer l'installation.

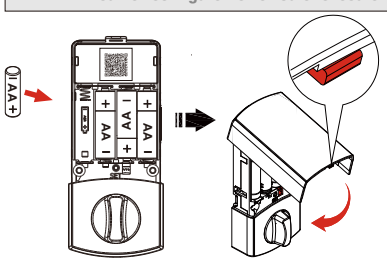

Install batteries
Installez les piles

Install battery cover
Installez le couvercle de pile

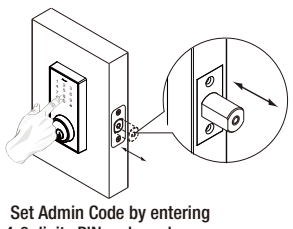

Set Admin Code by entering 4-8 digits PIN code and press
Définissez un code administrateur en saisissant un code PIN de 4 à 8 chiffres et appuyez sur

Repeat Admin Code and press to complete setup. The lock will automatically set up bolt direction after Admin Code is set.
Saisissez de nouveau le code administrateur, puis appuyez sur pour terminer la configuration.
La serrure sera automatiquement réglée en fonction de la direction du pêne après que vous ayez défini le code administrateur.

OR
OU

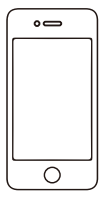

Download APP on the App Store and Google Play
Téléchargez l'application sur l'App Store et Google Play

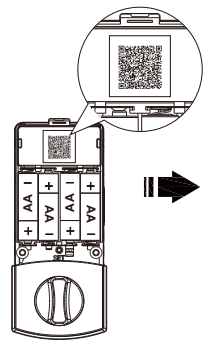

Scan QR code
Scannez le code QR

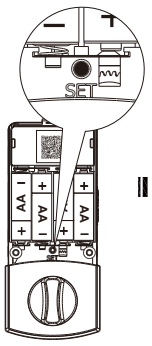

Press [SET] button to start Bluetooth enrollment
Appuyez sur le bouton [SET] pour lancer l'enregistrement à Bluetooth

Set Admin Code on APP and press Complete
Définissez le code administrateur sur l'application et appuyez sur Terminé.

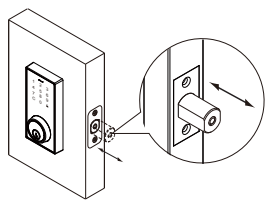

The lock will automatically set up bolt direction after Admin Code is set
La serrure sera automatiquement réglée en fonction de la direction du pêne après que vous ayez défini le code administrateur